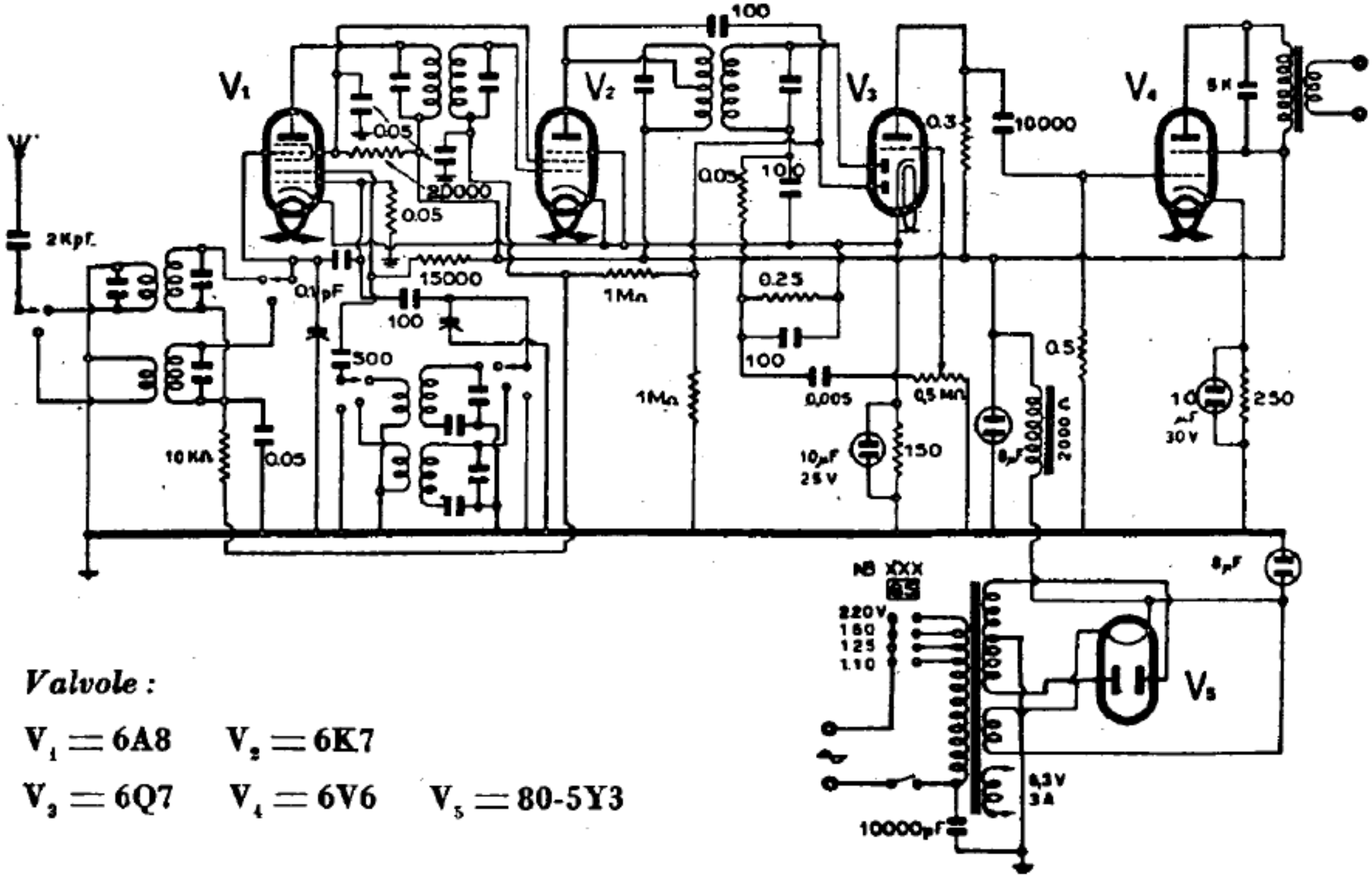

Valvole :

$V_1 = 6A8$ $V_2 = 6K7$

$V_3 = 6Q7$ $V_4 = 6V6$ $V_5 = 80\text{-}5Y3$

RADIO SAVOIA - MOD. « R 255. 1 »